GLASSFURNITURA

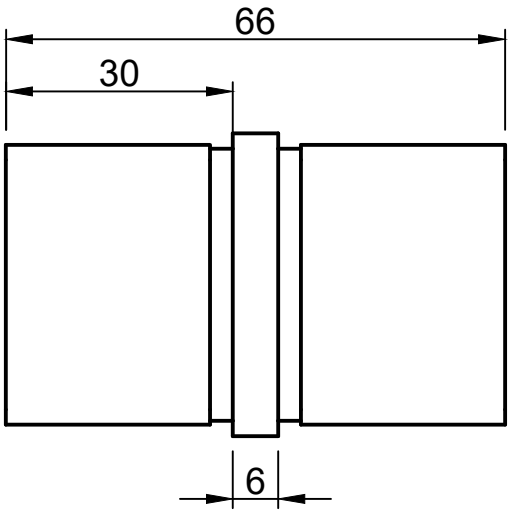

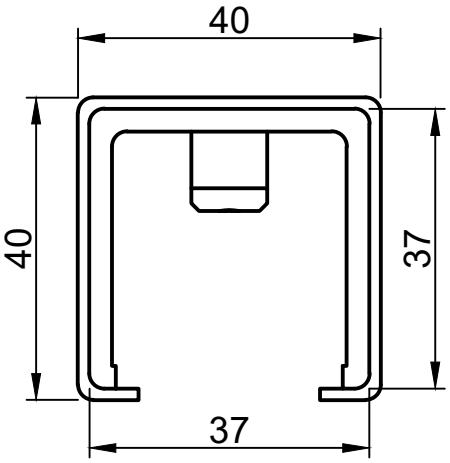

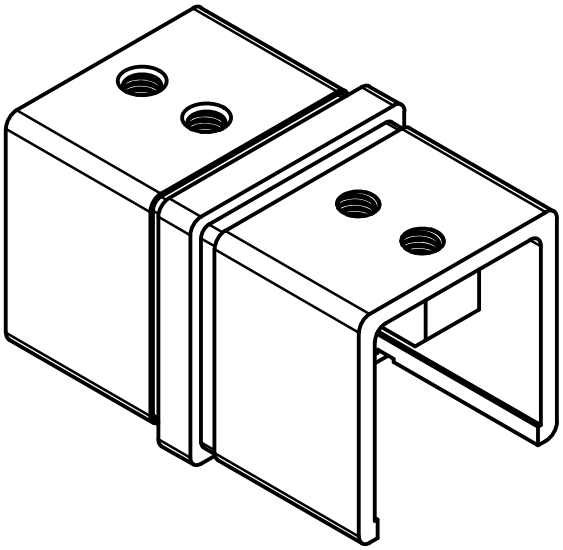

						08.03.08.01.22105.040			
						GF.03.3030.040.12			
Изм.	Кол. уч.	Лист	№ док.	Подп.	Дата				
Разработ.						Перильные ограждения	Стадия	Лист	Листов
Проверил									1
						Соединитель поручня 40х40мм с пазом, 180			